MODULA

FORIGO

I **VANTAGGI** della **SEMINATRICE ELETTRICA**

modula,one

- 100% elettrica
- Semplice da usare
- Massima precisione
- Versatile

I vantaggi del distributore di semina **AIRDRIVE**

- **100% elettrico**: elimina trasmissioni meccaniche come ruote, riduttori e catene, riducendo usura e manutenzione.
- **Motore integrato**: permette semine precise senza limiti di densità o distanza.
- **Flessibilità e rapidità**: facile da configurare e da montare.
- **Struttura in alluminio ad alta precisione:** garantisce la gestione accurata dei semi.
- **Accessibilità elevata:** regolazioni rapide e semplici.
- **Chiusura sicura:** sistema di apertura intuitivo e veloce.
- **Flusso ottimizzato dei semi**: riduce il rischio di rottura e migliora lo scorrimento.

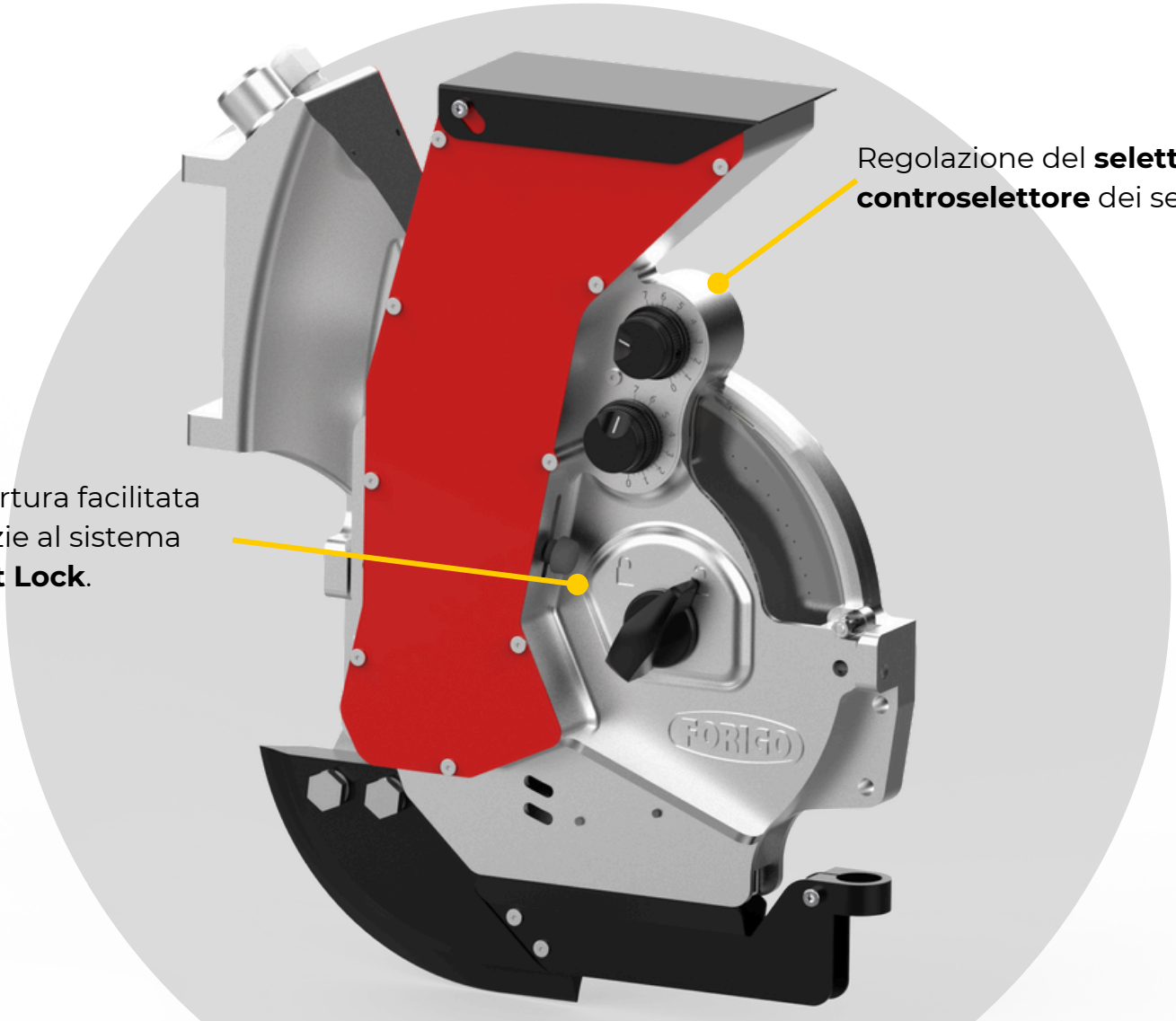

FACILITÀ D'USO
Regolazione facilitata del distributore e degli elementi

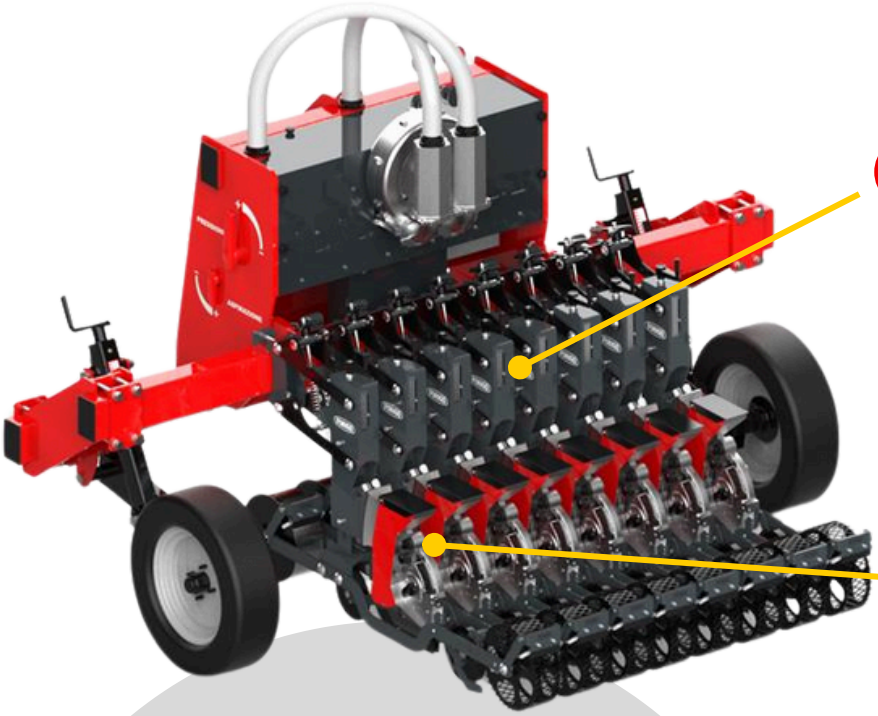

Punto di regolazione offerto dalle soluzioni concorrenti.

Il nostro punto di regolazione, orientato verso l'operatore, garantisce una **regolazione più semplice e intuitiva.**

Possibilità di **disabilitare gli elementi di semina** tramite controllo elettronico.

Regolazione flessibile degli elementi sul telaio.

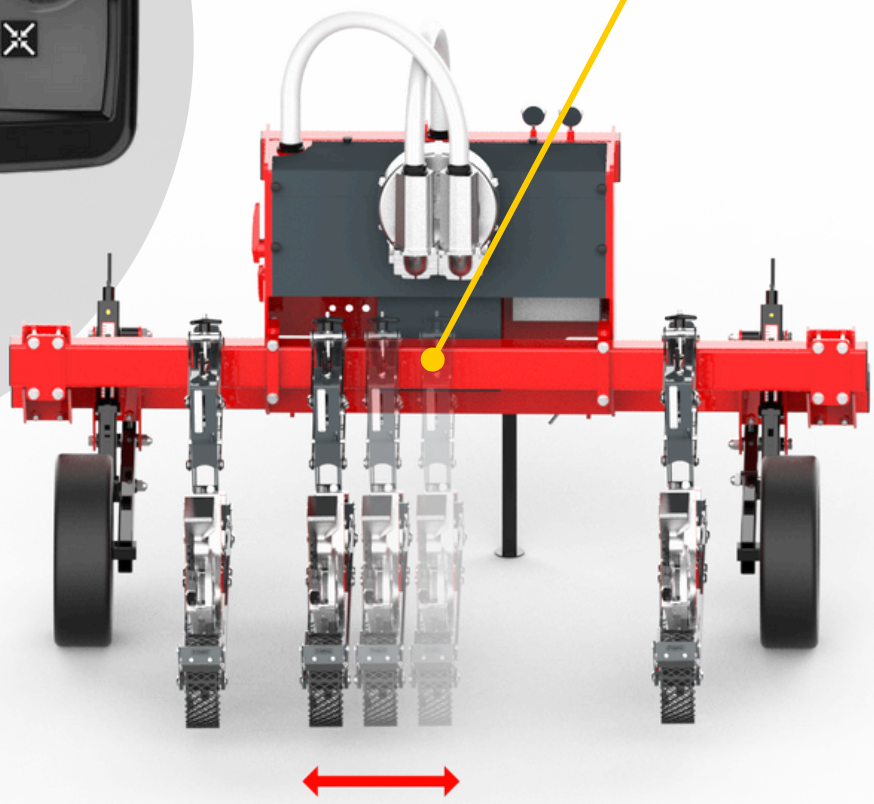

PRECISIONE
Garanzia di seme integro

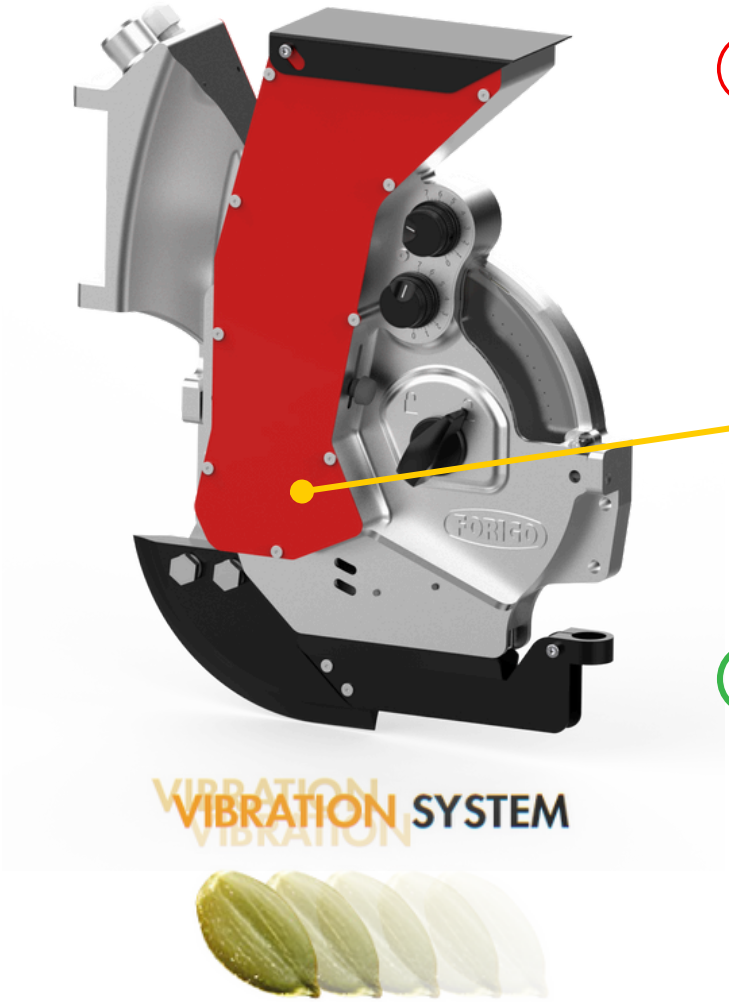

I sistemi meccanici adottati dalla concorrenza si dimostrano inefficaci, compromettendo sia la precisione nella deposizione del seme che la sua integrità.

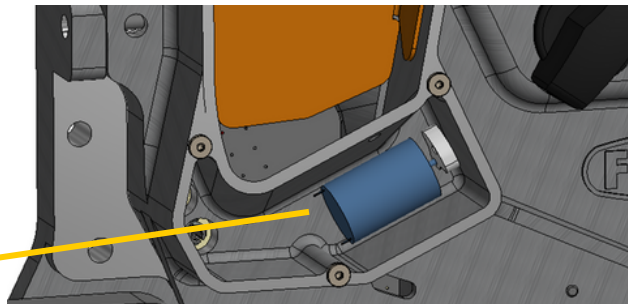

Il nostro sistema, **esclusivo e brevettato**, garantisce un flusso uniforme dei semi senza alcun contatto diretto con elementi meccanici.
Grazie a un motore elettrico integrato, genera **vibrazioni controllate che favoriscono il regolare avanzamento dei semi verso il disco, assicurando precisione e affidabilità.**

Grazie al controllo elettronico, **possiamo gestire e regolare densità e distanza di semina,** monitorando anche la **quantità utilizzata**.

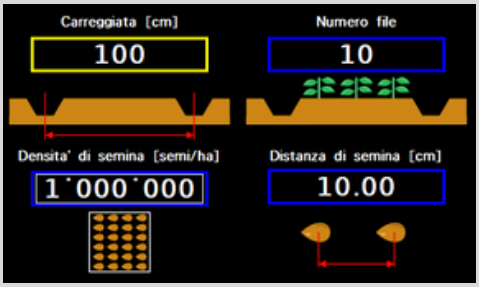

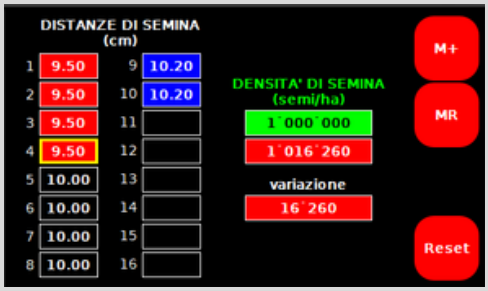

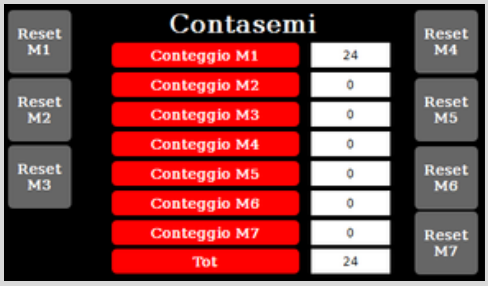

VERSATILE

Grazie alla vasta gamma di elementi di semina, possiamo adattarci a qualsiasi tipo di coltura.

- Acetosa
- Amaranto
- Aneto
- Anguria
- Anice
- Asparagi
- Balsamo
- Barbabietola da zuc.
- Barbabietola rossa
- Basilico
- Borragine
- Broccoli
- Carote
- Carthamus
- Cavolfiore
- Cavolo
- Cerfoglio
- Cetriolo
- Cicoria
- Cipolla
- Colza
- Coriandolo
- Crisantemo
- Cumino
- Elicriso
- Erba cipollina
- Finocchio
- Grano
- Lattuga
- Maggiorana
- Mais dolce
- Melone
- Miglio
- Nigella
- Papavero
- Paprika
- Pastinaca
- Peperone
- Piselli
- Pomodoro
- Porro
- Prezzemolo
- Rapa
- Ravanello
- Rosmarino
- Salvia
- Sedano
- Senape
- Soia
- Sorgo
- Speronella
- Spinaci
- Sweet William
- Timo
- Zucchina

FORIGO

NOTE

NOTE

FORIGO
Ready to fit you

ROTERITALIA s.r.l
Via Abetone Brennero Nord, 9 46035
Ostiglia (MN) ITALY

info@forigo.it - tel. +39 0386 32691

www.forigo.it