MODULA

FORIGO

FORTALEZAS de la SEMBRADORA ELÉCTRICA

modula,one

- 100% electrica
- Fácil de usar
- Máxima precisión
- Versátil

Las ventajas del distribuidor de siembra **AIRDRIVE**

- **100% eléctrico:** elimina las transmisiones mecánicas como ruedas, cajas de cambios y cadenas, reduciendo el desgaste y el mantenimiento**.**
- **Motor integrado:** permite sembrados precisos sin límites de densidad o distancia.
- **Flexibilidad y rapidez:** fácil de configurar e instalar.
- **Estructura del cuerpo de siembra en aluminio de alta precisión:** garantiza el manejo cuidadoso de las semillas.
- **Alta accesibilidad:** ajustes rápidos y sencillos.
- **Cierre seguro:** sistema de apertura intuitivo y rápido.
- **Flujo optimizado de las semillas:** reduce el riesgo de rotura y mejora el deslizamiento.

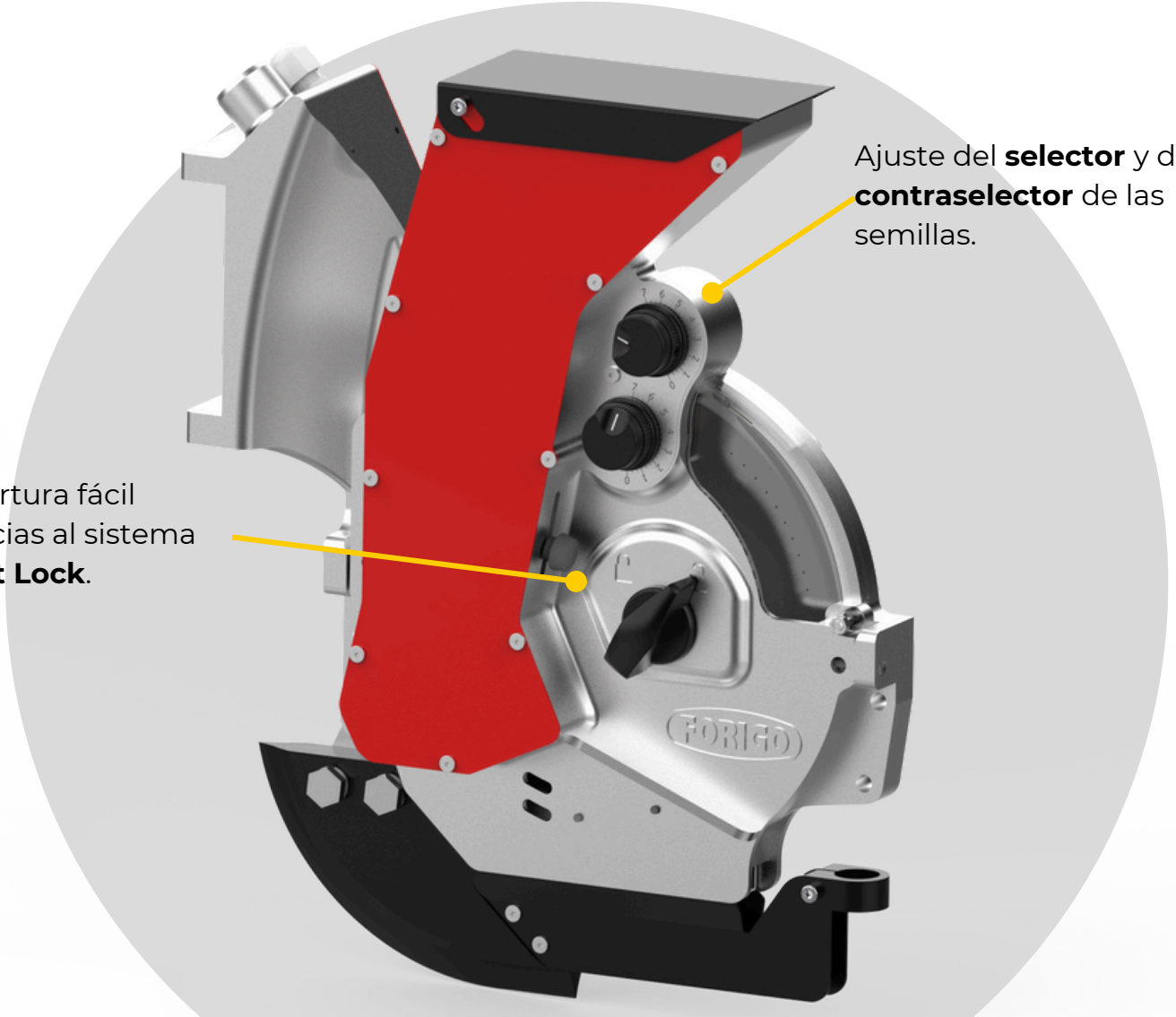

FACILIDAD DE USO
Ajuste fácil del distribuidor y de los elementos

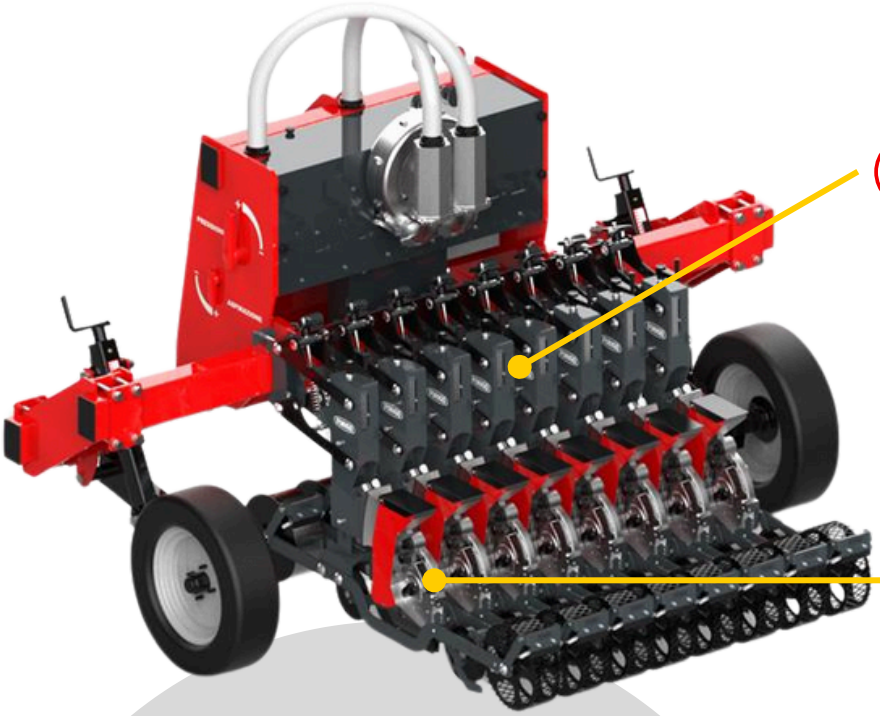

Punto de ajuste que ofrecen las soluciones de la competencia.

Nuestro punto de ajuste, orientado hacia el operador, **garantiza un ajuste más sencillo e intuitivo.**

Posibilidad de **desactivar los elementos de siembra** mediante **control electrónico.**

Ajuste flexible de los elementos en el chasis.

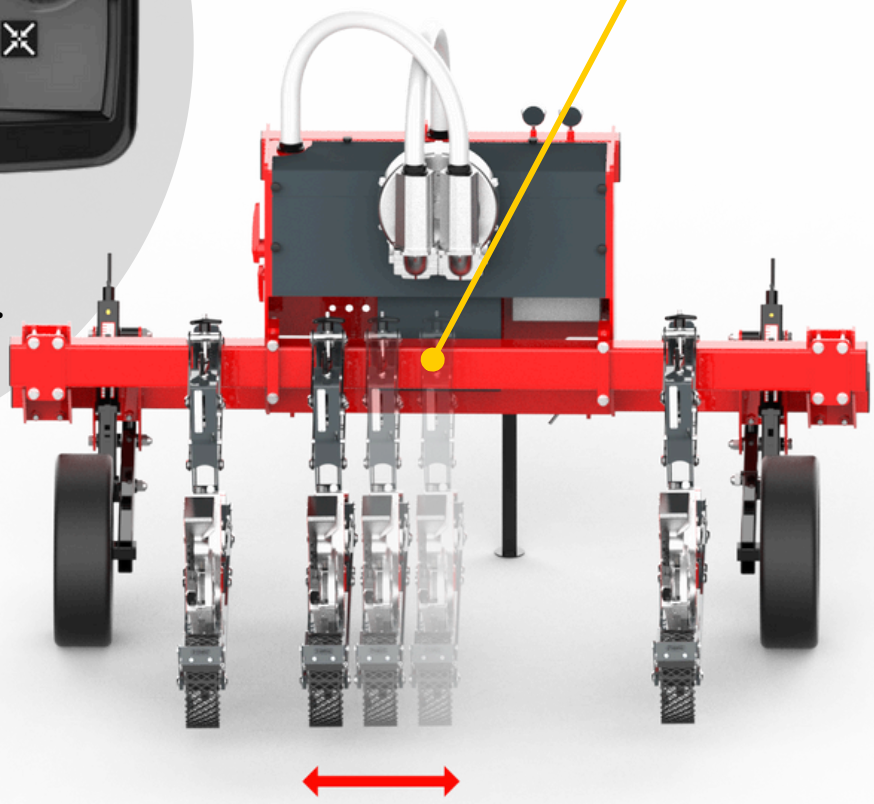

PRECISIÓN
Garantía de integridad de la semilla

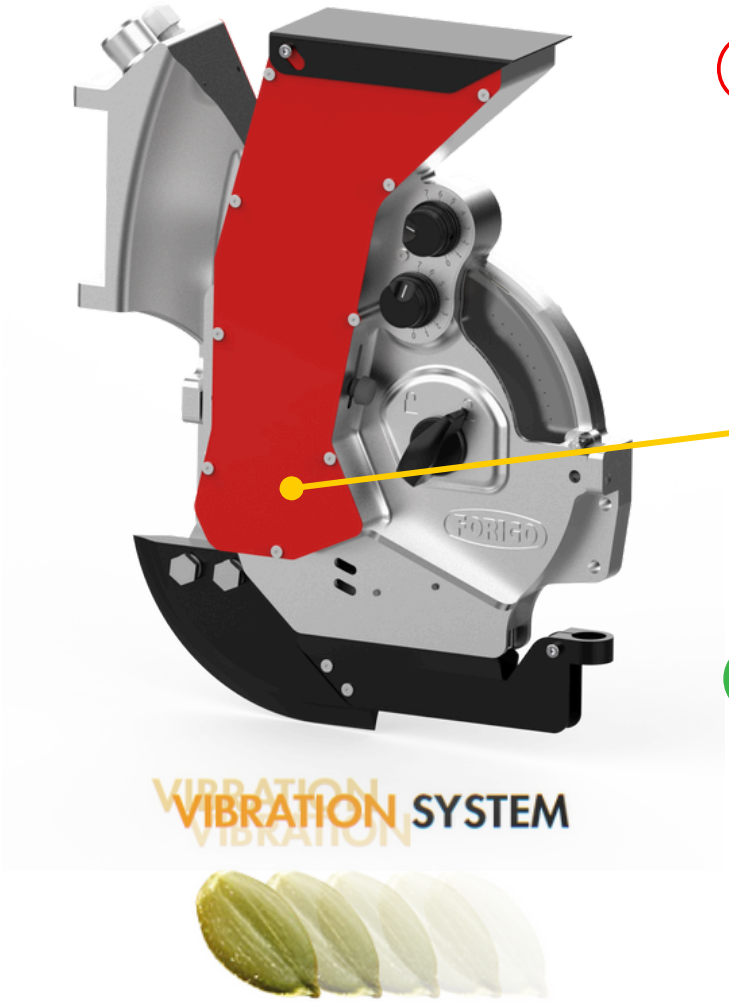

Los sistemas mecánicos adoptados por la competencia son ineficaces, comprometiendo tanto la precisión en el depósito de la semilla como su integridad.

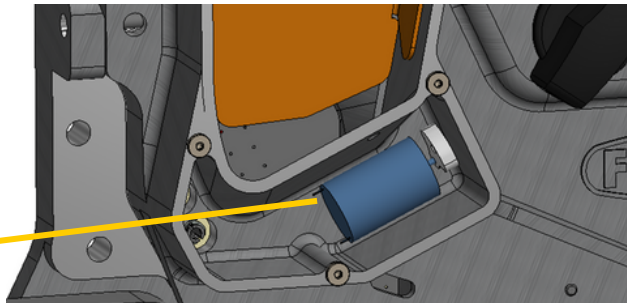

Por contra, **nuestro sistema exclusivo y patentado** garantiza un flujo uniforme de las semillas sin ningún contacto directo con elementos mecánicos.
Gracias a un motor eléctrico integrado, genera vibraciones controladas que favorecen el avance regular de las semillas hacia el disco, asegurando precisión y fiabilidad.

Gracias al **control electrónico,** podemos gestionar y regular la **densidad y la distancia de siembra**, controlando la **cantidad utilizada** también.

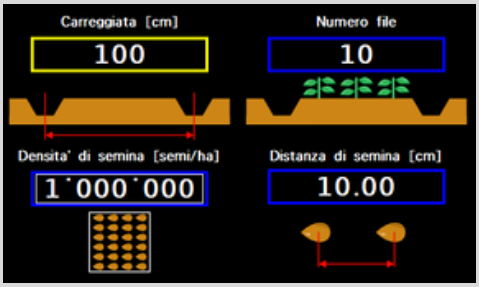

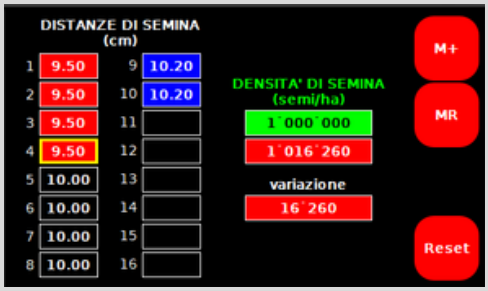

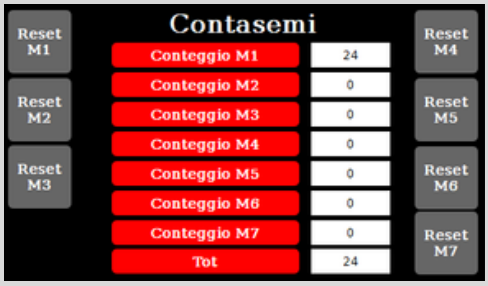

VERSÁTIL

Gracias a la amplia gama de elementos de siembra, podemos adaptarnos a cualquier tipo de cultivo.

- Alazán
- Amaranto
- Eneldo
- Sandía
- Anís
- Espárragos
- Bálsamo
- Remolacha azucarera
- Remolacha
- Albahaca
- Borraja
- Brócoli
- Zanahorias
- Cartamo
- Coliflor
- Repollo
- Perifollo
- Pepino
- Achicoria
- Cebolla
- Colza
- Cilantro
- Crisantemo
- Comino
- Helicriso
- Cebollino
- Hinojo
- Grano
- Lechuga
- Mejorana
- Maíz dulce
- Melón
- Milla
- Nigella
- Amapola
- Paprika
- Chirivía
- Pimienta
- Guisantes
- Tomate
- Puerro
- Perejil
- Nabo
- Rábano
- Romero
- Sabio
- Apio
- Mostaza
- Soja
- Sorgo
- Espuela de caballero
- Espinaca
- Sweet William
- Tomillo
- Calabacín

FORIGO