FORIGO

SINCE 1972

GREEN BUG

Aspirador bio

Ready to fit you

Entre los seres viventes que pertenecen al reino animal y dañinos para las plantas, los insectos ocupan el primer lugar en cuanto a número de especies nocivas, causando daños considerables: algunos se alimentan directamente del tejido vegetale, otros chupan la savia, a veces inyectando sustancias toxicas en los vasos, otros actuan como vectores de enfermedades.

Gracias a Green bug no se usan pesticidas, que podrían comprometer todo el ecosistema, en el suelo ni en las plantas.

DESCRIPCIÓN

GREEN BUG es una máquina remolcada. Su función principal es aspirar todo tipo de insectos. Puede funcionar en cultivos en campo abierto o en invernadero. Gracias a la aspiración forzada, el insecto se desprende de las hojas del cultivo y pasa a través de un túnel con rejillas perforadas especiales, donde es triturado. El uso de esta máquina reduce drásticamente la presencia de insectos en la planta, garantizando un producto final sano y sin daños. GREEN BUG reduce significativamente el uso de pesticidas y productos similares.

COMPONENTES

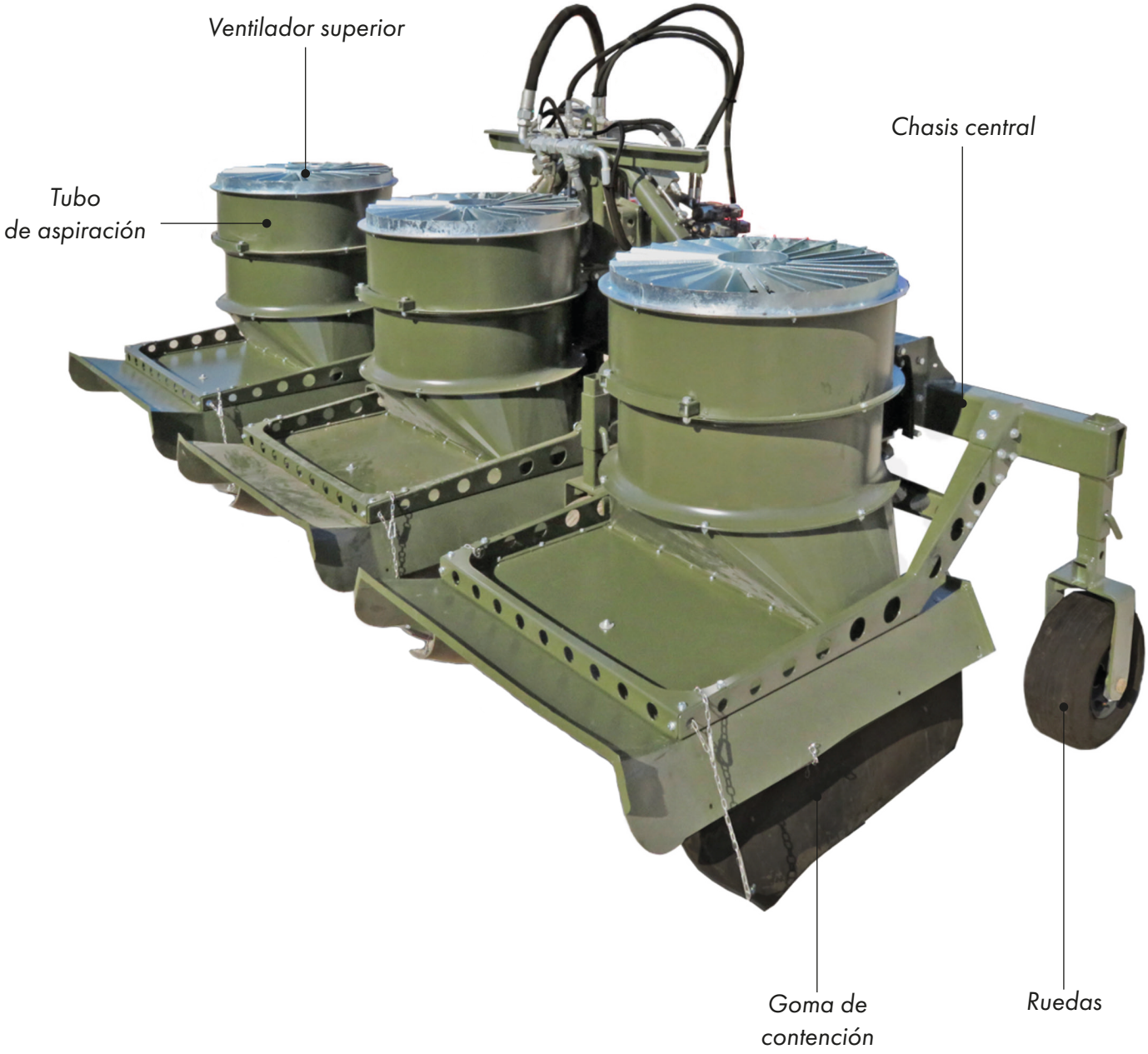

CARACTERÍSTICAS

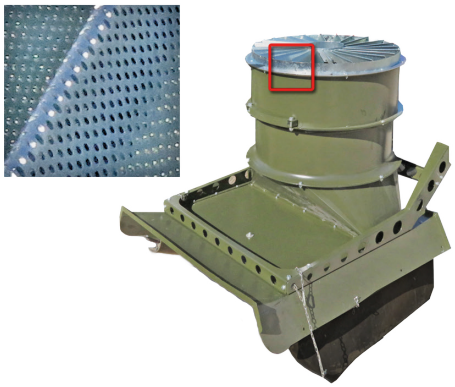

Sistema de aspiración forzada y aplastamiento de insectos dañinos.

Red de contención que evita la dispersión de los residuos de procesamiento, como insectos y hojas secas.

Chasis fijo o plegable, según las necesidades del cliente.

Sistema hidráulico dedicado, completo con intercambiador de calor, que alimenta los motores hidráulicos del sistema de aspiración.

Pantalla de mando, ubicada en posición comoda para el operador, gestiona todas las funciones operativas de la máquina.

DOS O TRES MESAS

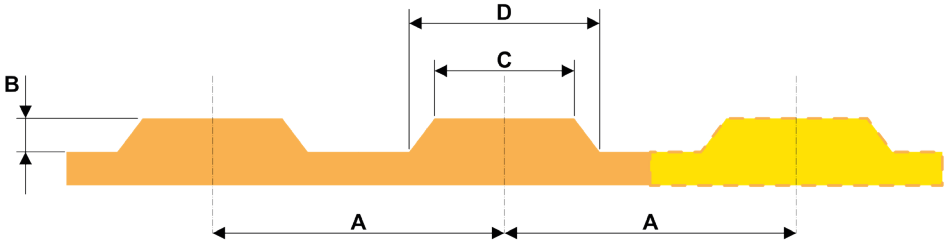

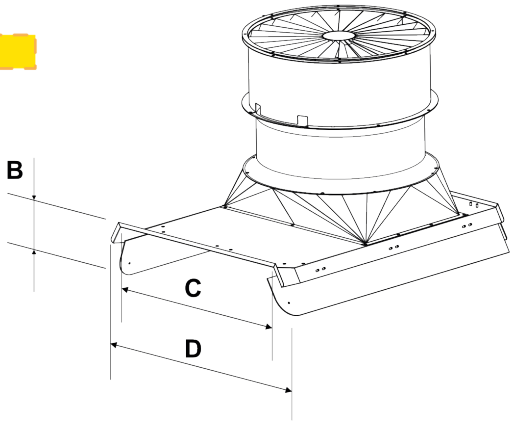

La máquina se diseña a medida en función del ancho y del número de mesas (por ejemplo, dos o tres mesas con medidas personalizadas).