FORIGO

SINCE 1972

GREEN BUG

Aspire-insectes

HP 60 - 120
KW 45 - 89

Ready to fit you

GREEN BUG

FORIGO
Ready to fit you

UTILISATION

Parmi les êtres vivants appartenant à la règne animal et nuisibles aux plantes, les insectes occupent la première place, en causant de noumbreux dommages: certains se nourrissent directement des tissus végétaux, d'autres sucent la sève, en injectant parfois des substances nocives toxiques dans les vaisseaux, d'autres agissent comme vecteurs de maladies.

Grâce au Green Bug aucun pesticide n'est utilisé dans le sol et sur les plantes, qui pourraient compromettre l'ensemble du écosystème.

DESCRIPTION

Le GREEN BUG est une machine portée et sa fonction principale est d'aspirer tous les types d'insectes; peut travailler sur des cultures agricoles en plein champ ou sous serre.
Grâce à l'aspiration forcée, l'insecte est séparé des feuilles de la culture par un tunnel avec des grilles perforées à partir de laquelle il sera broyé. L'utilisation de cette machine réduit considérablement la présence de l'insect sur la plante, en grantissant un produit final intact et pas endommagé.
Cette solution permet de réduir sensiblement l'utilisation des produits phytopharmaceutiques et similaires.

GREEN BUG

FORIGO
Ready to fit you

DONNÉES TECHNIQUES

- *Attelage trois points universel cat. IIème*
- *Système hydraulique autonome pour le fonctionnement des ventilateurs d'aspiration*
- *Vanne hydraulique pour le démarrage graduel des ventilateurs d'aspiration*
- *Roues de support reglables en hauteur pour garder la distance de la surface*
- *Eléments fixes brise-insectes*
- *Kit sac en filet pour les résidus aspirés*
- *Prédisposition pour ajoute d'un deuxième et troisième élément aspirant (multi-butte)*

Modèle	Largeur de travail		Poids	
	cm	inch	kg	lbs
GB 180	150	59	875	1929
GB 2X180	2 x 150	2 x 59	1100	2425
GB 3X150	3 x 150	3 x 59	1325	2921

COMPOSANT

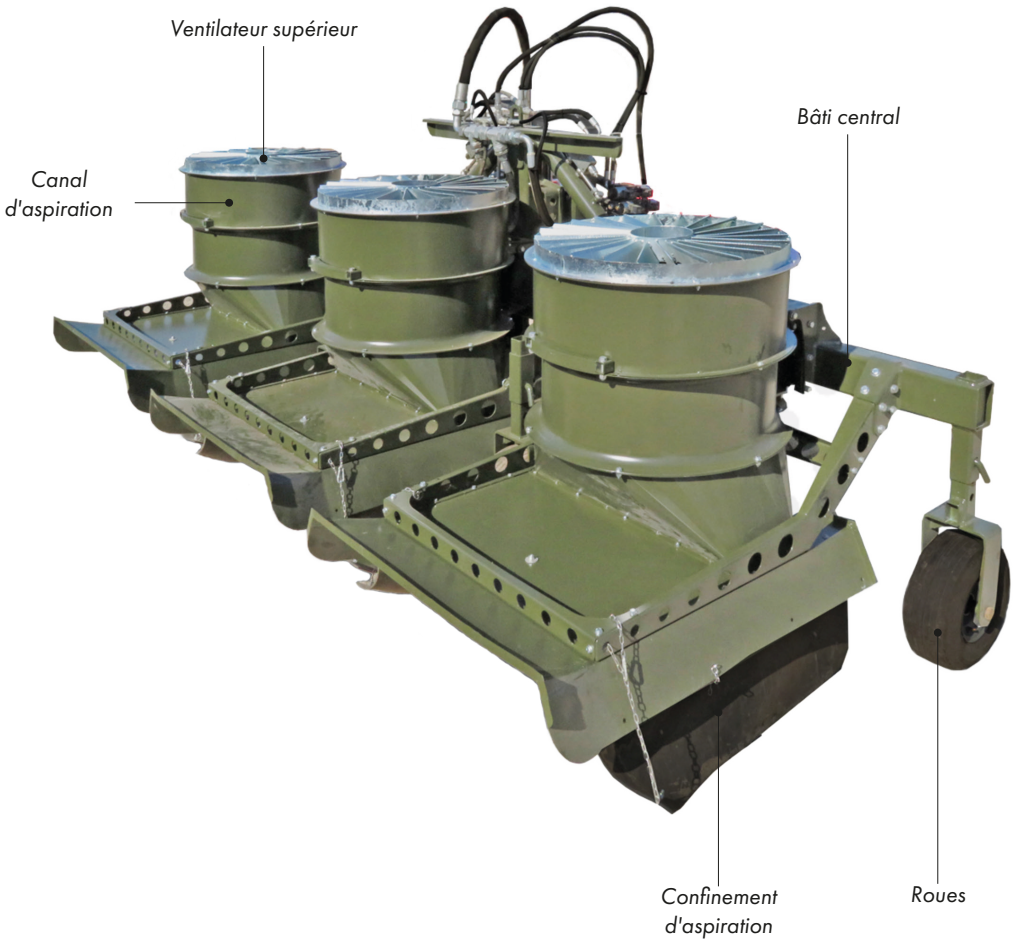

CARACTÉRISTIQUES

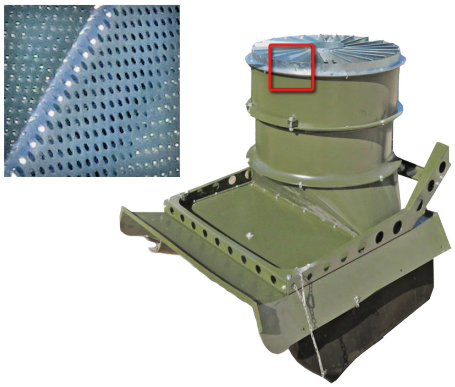

Système d'aspiration forcée et broyage des insectes.

Filet de confinement qui évite la dispersion des résidus ainsi que les insectes et les feuilles séchées.

Selon les exigences du client, le bâti peut être fixe ou repliable.

Système hydraulique spécifique, complet avec échangeur de chaleur, qui alimente les moteurs hydrauliques du système d'aspiration.

Dispositif de commande pratique pour l'opérateur, pour gèrer toutes les fonctions opérationnelles de la machine.

DEUX OU TROIS BUTES

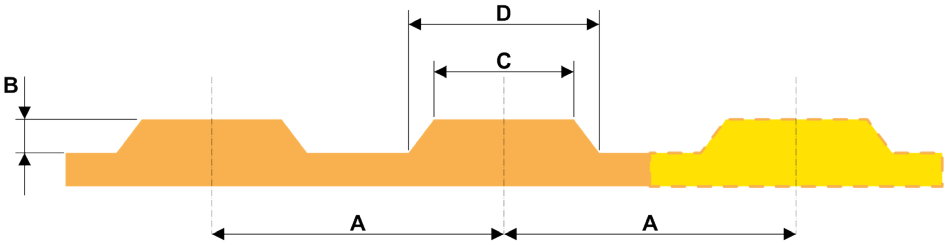
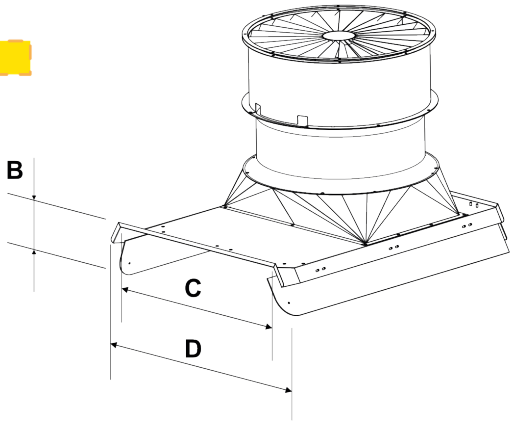
La machine est conçue sur mesure, selon la largeur et le numéro des butes (ex. deux ou trois butes avec mesures spécifiques).